Módulo de Emergência

Modelo: MAE-0612VDC

DESCRIÇÃO

O Módulo de Emergência **MAE-0612VDC** é a solução ideal para manter o sistema de comunicação e iluminação de emergência na falta de energia, de acordo com a Norma Mercosul (NM-207) e a ABNT NBR 16858-1:2021 citadas abaixo:

Norma Mercosul NM-207:99:

8.16.3 Deve haver uma fonte de emergência automaticamente recarregável a qual deve ser capaz de alimentar pelo menos duas lâmpadas de igual potência (ou qualquer outro meio emissor de luz) por uma hora no mínimo, de forma a assegurar um iluminamento mínimo de 2 Lx, medido em qualquer ponto da botoeira da cabina. Estas lâmpadas devem ser ativadas imediata e automaticamente por falha do fornecimento normal de energia.

Norma ABNT NBR 16858-1:2021:

5.4.10.4 Deve haver uma fonte de emergência automaticamente recarregável, que seja capaz de garantir uma intensidade de iluminação de no mínimo 5 lx durante 1 h:

a) em cada dispositivo de iniciação de alarme na cabina e no teto da cabina;

b) no centro da cabina a 1 m acima do piso;

c) no centro do teto da cabina a 1 m acima do piso.

Esta iluminação deve acender automaticamente em caso de falha do fornecimento de iluminação normal.

NORMAS APLICÁVEIS:

NBR NM207 - Elevadores elétricos de passageiros - Requisitos para construção e instalação;

NBR ABNT 16858-1:2021 Elevadores - Requisitos de segurança para construção e instalação - Parte 1: Elevadores de passageiros e elevadores de passageiros e cargas;

NBR 5410 - Instalações Elétricas de Baixa Tensão;

NBR 5426 - Plano de amostragem e Procedimentos na Inspeção por atributos;

NBR 6148 - Fios e Cabos elétricos isolados com PVC - 70°C/750V;

DIN EN 12015 - Eletromagnetic compatibility - product family standard for lifts, escalators and passanger conveyors-emission;

DIN EN 12016 - Eletromagnetic compatibility - product family standard for lifts, escalators and passanger conveyors-immunity.

INPE LIT LABORATÓRIO DE INTEGRAÇÃO E TESTES **Aprovado pelo INPE - CLASSE "A"**

CARACTERÍSTICAS TÉCNICAS

- Tensão de alimentação: Bivolt automático de 100V a 240V
- Saída 12 VDC:
  - Tensão: 12V a 13V +/- 0,3 VDC
  - Corrente máxima: 1A
  - Potência nominal: 10W
  - Potência máxima: 12W
- Rendimento: > 80%
- Isolação de entrada e saída: > 1,5 KV
- Proteção contra curto-circuito, sobrecorrente, sobretensão e filtro contra EMI (interferência eletromagnética)
- Gerenciamento de carga e descarga da bateria
- Bateria interna: 12V/ 2,2Ah
- Corrente de carga: <= 500mA
- Sinalização Led: ligado e em bateria
- Reset de bateria interna
- Sirene interna: ~ 80dB (medido a 1m da fonte sonora)
- Local de instalação: Teto ou sub-teto da cabina (elevador)
- Fabricado em ABS de alta resistência
- Disponível na cor preta
- Chicote de conexão incluso

CARACTERISTICAS FUNCIONAIS:

Para um fácil entendimento da conexão externa, o módulo possui impresso em sua tampa um sinótipo do circuito interno e conexão externa conforme abaixo:

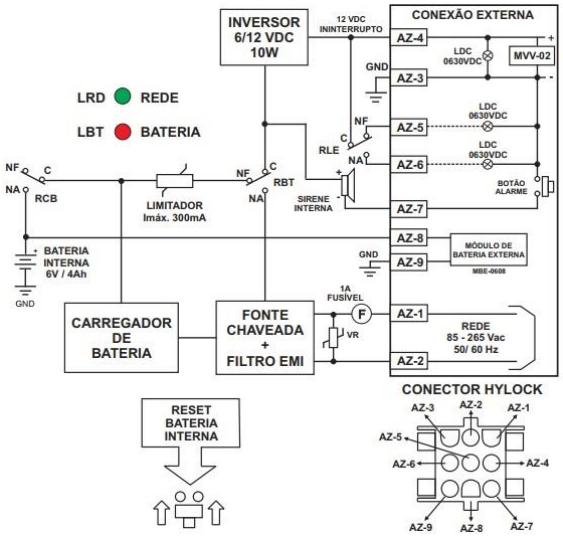

1) PROTEÇÕES:

• ENTRADA: além de contar com uma faixa de tensão desde 100V a 240Vac, possui filtro de EMI e proteções contra curtocircuito, sobre-corrente, sobre-tensão e proteção térmica;

• SAÍDA: Possui proteções contra curto-circuito e sobre-corrente;

• BATERIA: Limitador de corrente de carga. Imáx = 300mA, possui proteções contra curto-circuito, sobre-corrente e corte de bateria baixa, quando esta atingir ao redor de 5,2 VDC.

2) RESET DE BATERIA INTERNA: A bateria interna somente é conectada mediante a energização do módulo na rede elétrica. Esta chave de “RESET”, permite desconectar a bateria de forma segura sem a necessidade da abertura do produto.

3) SINALIZAÇÃO: para uma fácil identificação do estado de funcionamento do módulo, este possui sinalização (LED´s) que indicam as condições: rede conectada (LED verde) e em condição de bateria (LED vermelho).

4) SIRENE INTERNA: possui uma sirene de alarme interno, já incorporado na placa eletrônica. Seu acionamento é simultâneo ao botão de acionamento externo.

DESENHO TÉCNICO

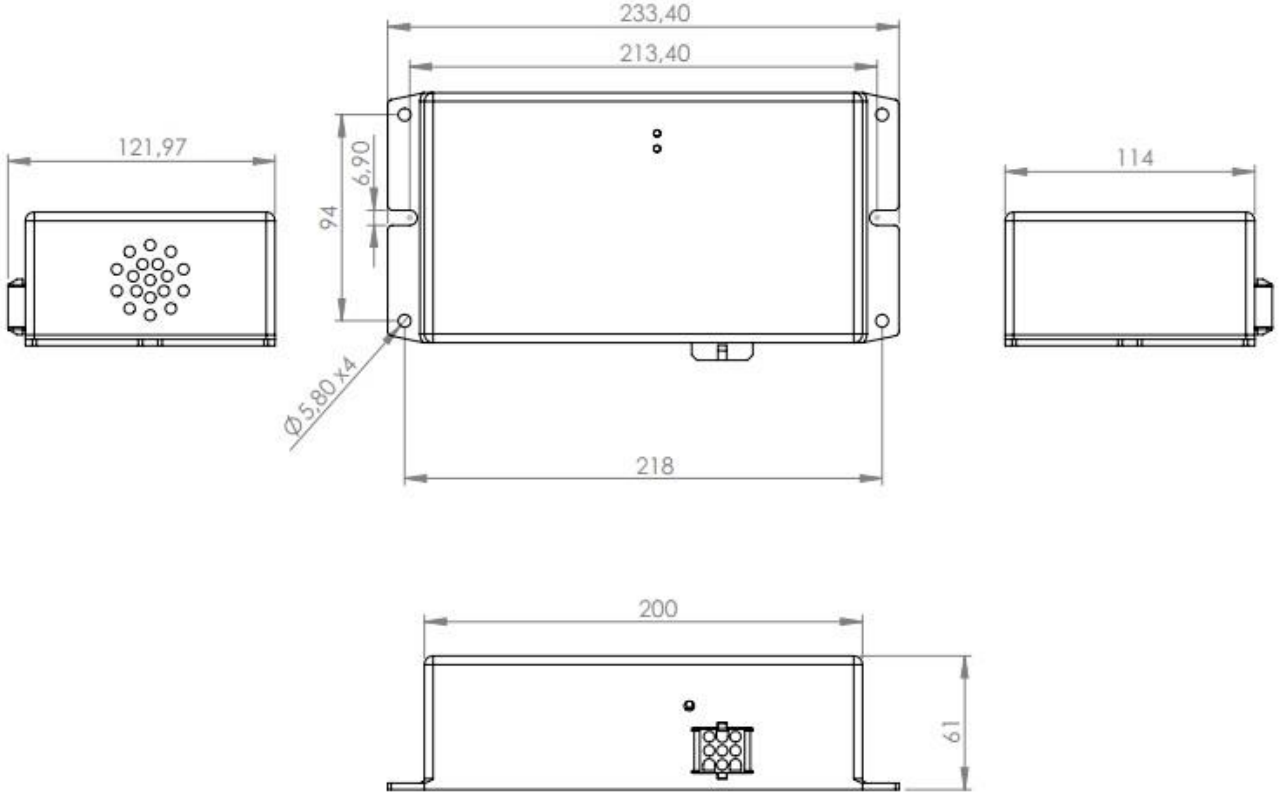

Medidas em milímetros (mm)